CONFIGURAÇÃO DE PENAS P/ PLOTAGEM

PENA	COR	ESP.
1	7	0,2
2	7	0,2
3	7	0,3
4	7	0,4
5	7	0,5
6	7	0,6
7	7	0,25
8	7	0,08
9	7	0,1

DET. TíPICO DE ARMAÇÃO:

PAREDE 4 - 20X275

ESCALA 1/25

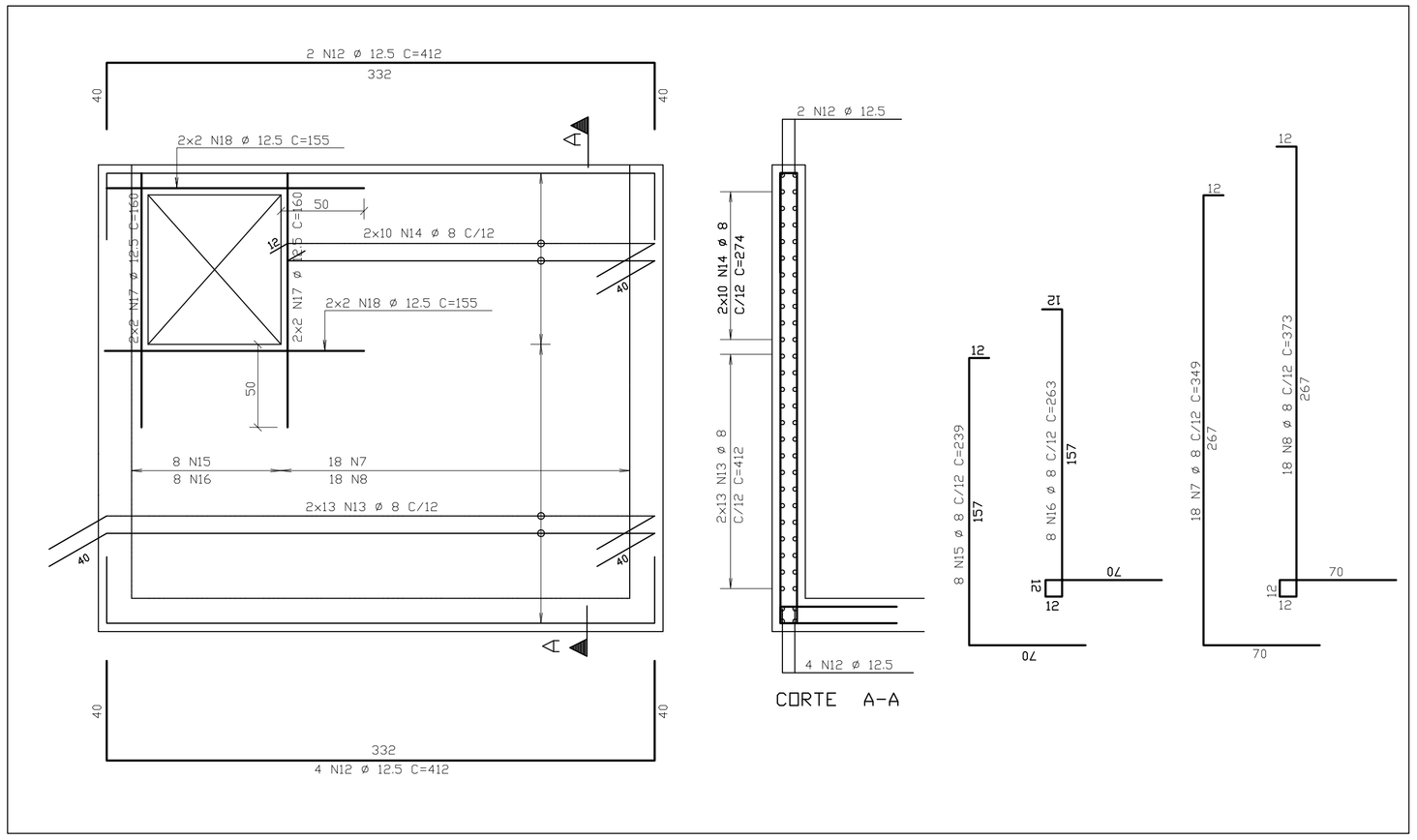

DET. TíPICO DE ARMAÇÃO:

PAREDE 2 - 20XVAR

MEDIR NO LOCAL

ESCALA 1/25

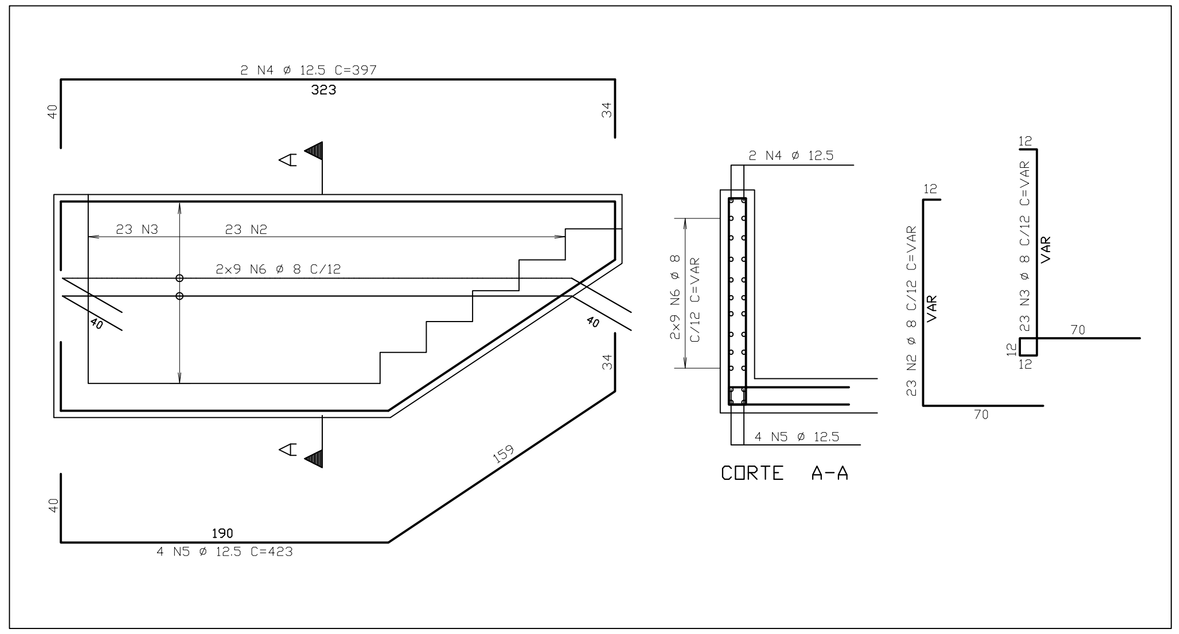

TABELA DE FERROS

AÇO	POS	BIT (mm)	QUANT	COMPRIMENTO UNIT (cm)	COMPRIMENTO TOTAL (cm)
50A	1	8	8	408	3264
50A	2	8	23	--VAR-	4600
50A	3	8	23	--VAR-	4830
50A	4	12.5	2	397	794
50A	5	12.5	4	423	1692
50A	6	8	18	--VAR-	7020
50A	7	8	43	349	15007
50A	8	8	43	373	16039
50A	9	8	60	122	7320
50A	10	8	8	220	1760
50A	11	8	8	241	1928
50A	12	12.5	12	412	4944
50A	13	8	70	412	28840
50A	14	8	20	274	5480
50A	15	8	8	239	1912
50A	16	8	8	263	2104
50A	17	12.5	8	160	1280
50A	18	12.5	8	155	1240

RESUMO AÇO CA 50-60

AÇO	BIT (mm)	COMPR (m)	PESO (kg)
50A	8	1001	400
50A	12.5	100	100
Peso Total		50A =	500 kg

DET. TíPICO DE ARMAÇÃO:

PAREDE 5 - 20X275

ESCALA 1/25

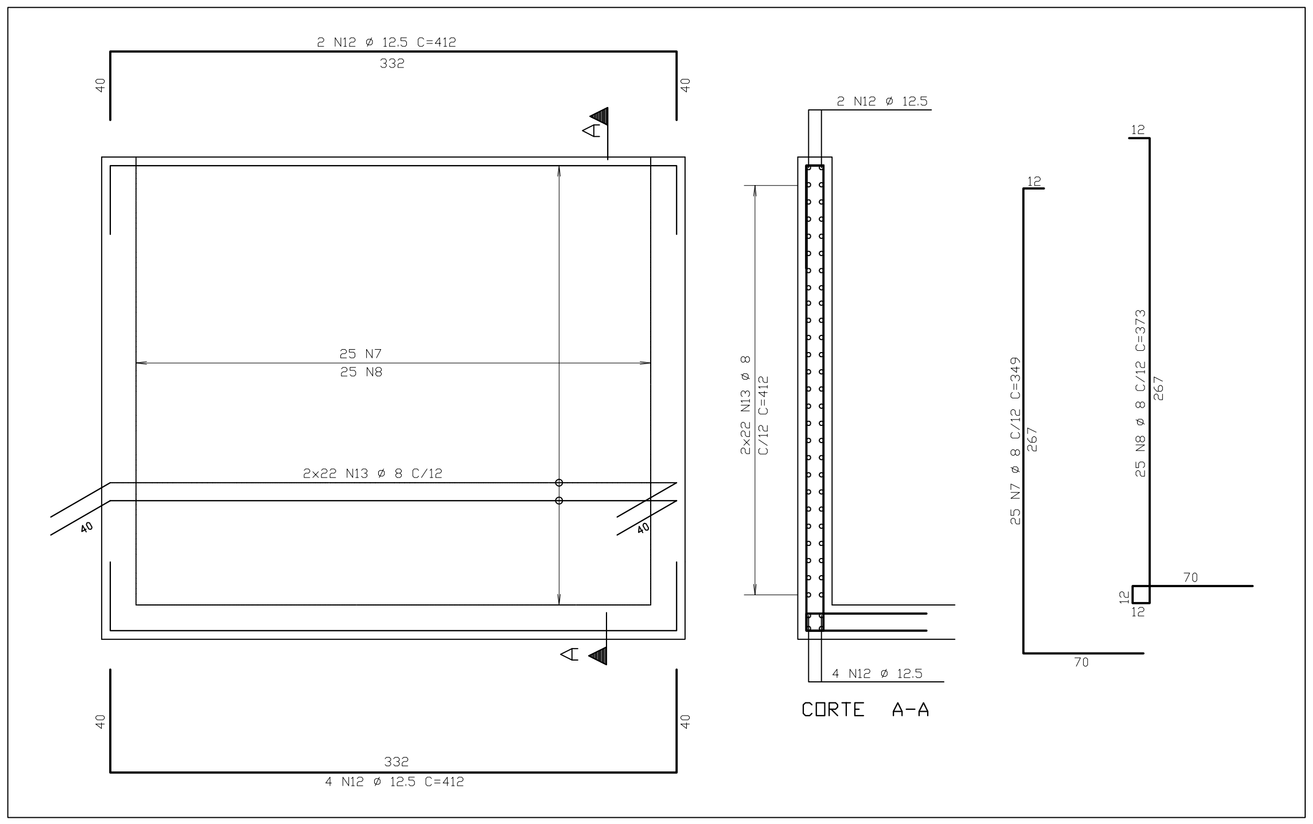

DET. TíPICO DE ARMAÇÃO:

ESCADA

ESCALA 1/25

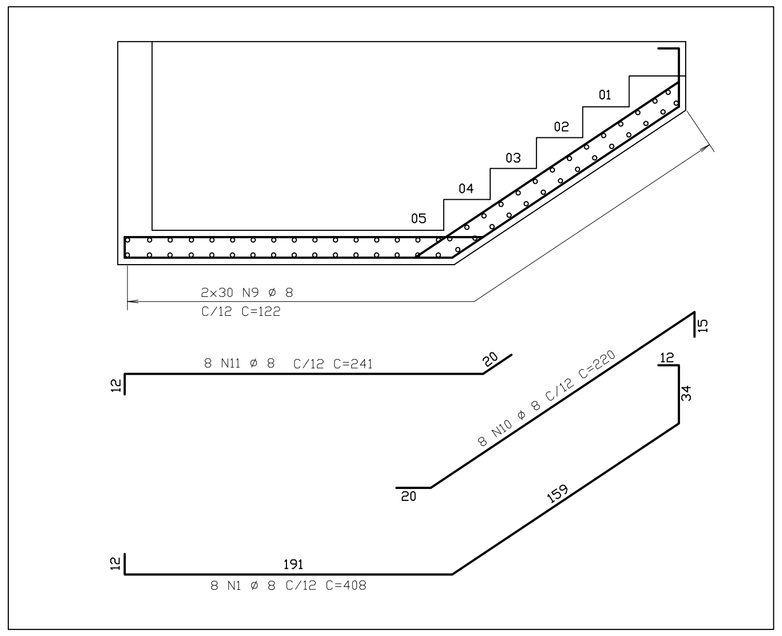

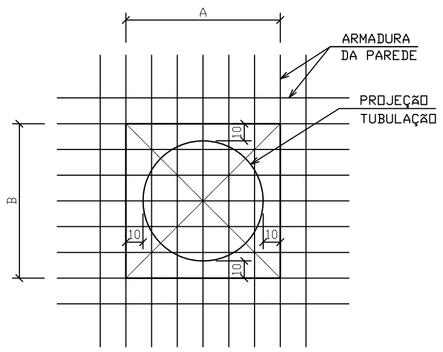

1 - DEIXAR DIMENSÕES A e B SEM CONCRETAR, PRESERVANDO ARMADURA
2 - LOCAR TUBOS
3 - CORTAR ARMADURA
4 - GRAUTEAR

DETALHE TíPICO:

FURO NAS PARDES

ESCALA 1/25

NOTAS

1 - COTAS E DIMENSÕES EM CENTÍMETROS / ELEVAÇÕES EM METROS
2 - AÇO CA-50 (Fyk = 500 MPa) E CA-60 (Fyk = 600 MPa)
3 - COBRIMENTO DAS ARMADURAS (CA-50A): 4cm
4 - CONFIRMAR AS MEDIDAS NO LOCAL

ESTE DESENHO É PROPRIEDADE DA COMPANHIA ESPÍRITO SANTENSE DE SANEAMENTO - CESAN E NÃO PODE SER CÓPIADO SEM SUA AUTORIZAÇÃO.

NÚMEROS	TÍTULOS	Nº	LOCAL	DISCRIMINAÇÃO	DES.	DIV.	GER.	DATA
PRINCIPAIS DESENHOS DE REFERÊNCIA		REVISÃO						

CANCELA E SUBSTITUI O DESENHO NÚMERO:

CANCELADO E SUBSTITUÍDO PELO DESENHO NÚMERO:

CENTRO DE DOCUMENTAÇÃO

RECEBIDO: __/__/__

Nº DOC.: _____ ASS.: _____

APROVAÇÃO CESAN:

ASS.: _____ MATR.: _____

UNID.: _____ DATA: __/__/__

ESTA APROVAÇÃO NÃO ISENTA A CONTRATADA DE SUAS RESPONSABILIDADES LEGAIS.

EMITENTE:

ENCIBRA S. A.
Estudos e Projetos de Engenharia

PROJETADO:	COORDENADOR:
ENGº EDISON LYRIO	RENAN CARATTI ALVES
CREA: 1359/D REGIÃO: ES	CREA: 0601159690 REGIÃO: SP
DESENHO:	Nº DES. PROJETISTA: 0913-B-PE-EST-DE-005
DATA:	

RESPONSÁVEL TÉCNICO: RENAN CARATI ALVES
CREA 0601159690 REGIÃO SP ART nº 20100005486 DATA 09/09/2009

EMISSÃO CESAN	DATAS
PROJETADO:	
CREA:	
DESENHADO:	
VERIFICADO: ENGº NESTOR GORZA JR	
DIVISÃO: ENGº NESTOR GORZA JR	
GERÊNCIA: ENGº SANDRA SILY	

CESAN

MUNICÍPIO: PANCAS | DISTRITO: SEDE | BAIRRO:

NOME DO EMPREENDIMENTO: AMPLIAÇÃO E MELHORIA DO SISTEMA DE ESGOTAMENTO SANITÁRIO DE PANCAS

TÍTULO: ESTAÇÃO ELEVATÓRIA DE ESGOTO BRUTO – EEEB-A
PROJETO ESTRUTURAL
PAR.2 A PAR.5 E ESCADAS – ARMAÇÕES

ESCALA:	FOLHA:	Nº CESAN	REV:
INDICADA	05 / 07	C-022-000-91-4-XX-0005	00